Kimyasal Dayanıklı
Kelebek Vanalar

846T Wafer

847T Wafer

847Q Lugged

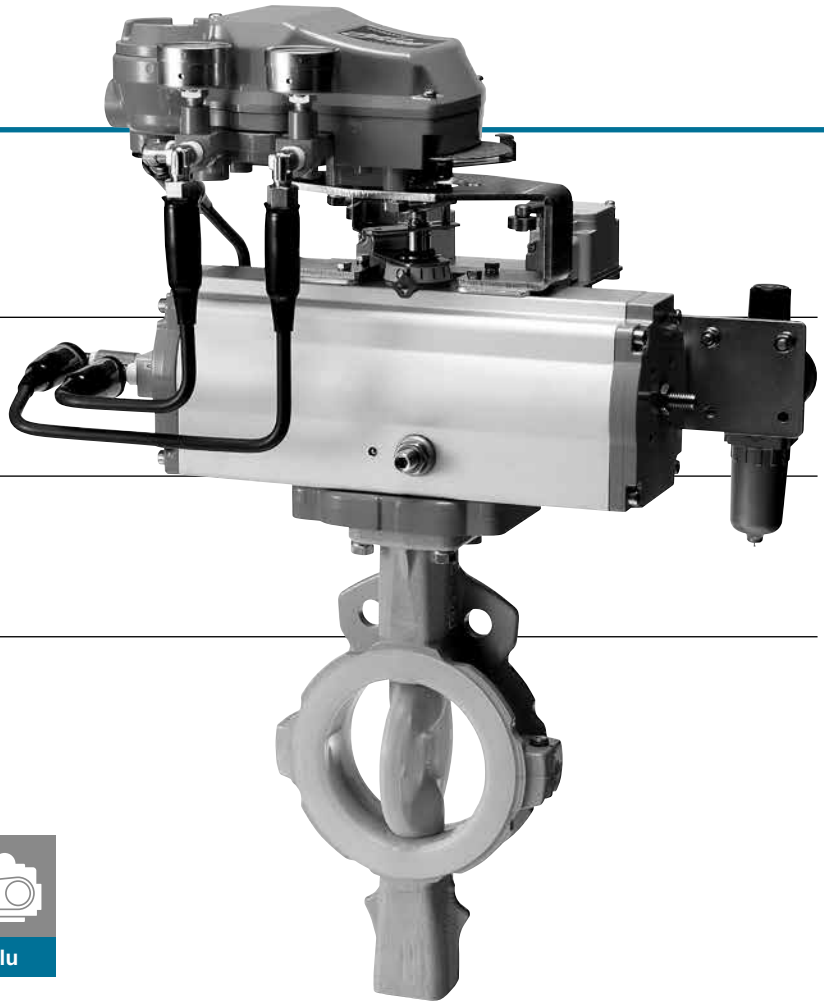

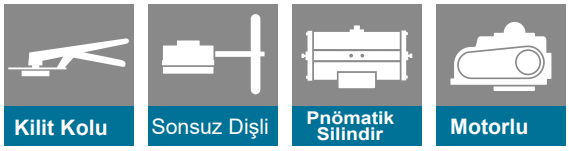

Özellikleri Ve Faydaları

TOMOE 847 serisinin yeni tasarım özellikleri, koşulların potansiyel olarak tehlikeli olduğu uygulamalarda çok daha gelişmiş sızdırmazlık performansı sağla

yüksek gerilimli spiral yay

(250, 300 mm: konik disk yay)
Aşırı sıcaklıklarda veya termal şok durumlarında bile hem üst hem de alt keçe üzerinde kararlı bir sızdırmazlık sağlar.

Minimum 3 mm PFA kalınlığı

(250, 300 mm: PTFE)
Oturma yüzeyi ve disk üzerinde minimum 3 mm kalınlıkta dikişsiz PFA enjeksiyon kalıplama (PTFE sıkıştırma kalıplama), tehlikeli sıvı veya gazların sızmasını önler.

Özel conta gerekmez

Flanş yüzeylerindeki eş merkezli dairesel oluklar sayesinde stabil flanş sızdırmazlık performansı sağlanır ve belirlenen sıcaklık aralıklarında özel bir conta kullanılmasına gerek kalmaz.
Daha geniş sızdırmazlık alanı, yüksek sıcaklıklarda minimum “creep” (akıntı/yer değiştirme) oluşmasını da garanti eder.
Flanş sızdırmazlık mekanizması, oturma yüzeyi ve keçe contalarından bağımsızdır; böylece hat sıvısının kaybı olmaz.
Vana, boru hattına takılırken yumuşak contalar kullanılabilir.

Tam sızdırmazlık

Vana yapısı, birincil, ikincil ve bağımsız üçüncül sızdırmazlık elemanlarını (örneğin salmastra) içerir. Ayrıca, üst ve alt millerde bulunan dördüncü bir sızdırmazlık elemanı olan O-ring de mevcuttur.

Astar

847 Serisi vana kaplamasının dikişsiz yapısı, her koşulda tam kararlılık sağlar.
Geleneksel vanaların tasarım ve yapısı, özellikle yüksek sıcaklıklarda, sıvı veya gazların sızmasına neden olabilir.
Enjeksiyon kalıplama yöntemi kullanılarak ve PFA ile PTFE'nin minimum 3 mm kalınlıktaki özelliklerinden yararlanılarak, 847 Serisi, geleneksel tasarımlı PTFE kaplamalı vanalarda yaygın olan kusurları ortadan kaldırmayı başarır.

Basınç-Sıcaklık Sızdırmazlık çizelgesi

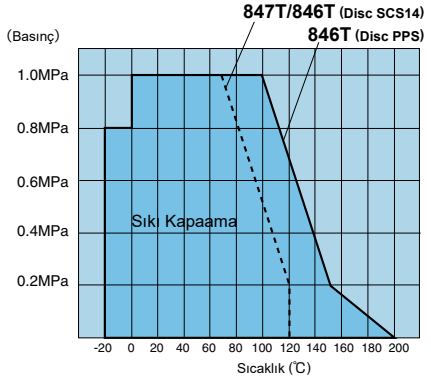

Genel Tanım

Kimyasal olarak dayanıklı kelebek vanalar. TOMOE 847 Serisi'nin benzersiz yapısı, potansiyel olarak tehlikeli koşullarda gerekli olan üstün dayanıklılık ve sızdırmazlık özellikleri sağlar

Sızdırmazlık Özellikleri

847 Serisi vananın üst ve alt mil yuvalarında, sıcaklık değişimlerinde kararlı sızdırmazlık performansı sağlayan aynı uzunlukta yüksek gerilimli helezon yaylar bulunmaktadır. Geleneksel vanalar genellikle alt mil yuvasında daha kısa bir yay kullanır. Bu durum, oturma yüzeyinde yük dengesizliğine yol açarak tutarlı sızdırmazlık performansını sürdürmeyi zorlaştırabilir.
Sızdırmazlık tasarımı, dengelenmiş yay kuvvetleri tarafından kontrol edilen üçlü etkili bir sızdırmazlık mekanizması özelliklerine sahiptir. (250, 300 mm: Konik disk yaylar).
Ek olarak, boru flanşı sönümleme kuvvetlerinden kaynaklanan mil sızdırmazlığı, mil sızdırmazlık düzenlemesi ile boru flanşı sızdırmazlığının tamamen bağımsız olması nedeniyle ortadan kaldırılmıştır.

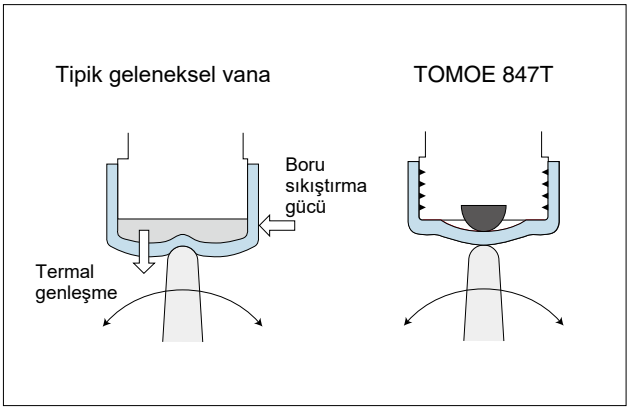

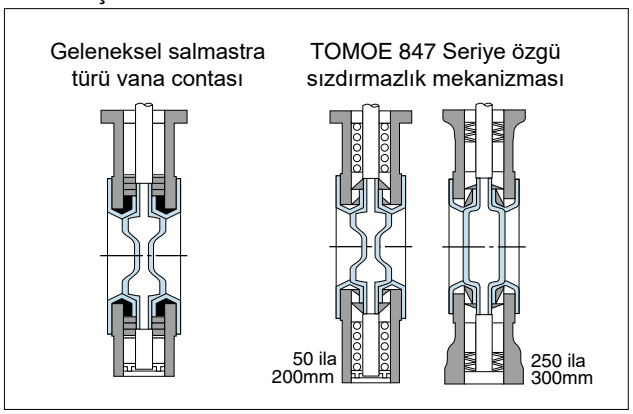

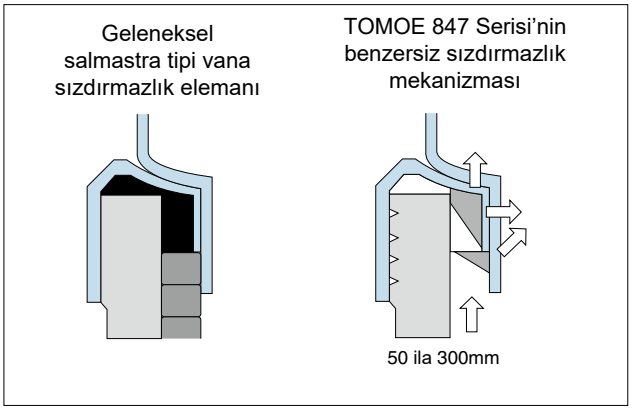

Standart Özellikleri

Türü		846T	847T
Vana Nominal Büyüklük		65 ila 300mm (8 sizes)	50 ila 300mm (9 sizes)
Flanş Uyumluluğu		JIS 5K/10K, ASME Class 125/150, ISO 7005-1 PN 6/10/16, BS10 Table E, DIN 2632 PN 6/10/16, BS 4504 PN 6/10/16	
Flanş Flanşa Boyutlar		JIS B 2002 46 series/ ISO 5752 wafer butterfly valves (short)	
Max. Çalışma Basıncı ※1		1.0 MPa	
Gövde Kabuk Testi		1.5MPa(Hidrolik) JIS 5K: 0.75MPa(Hidrolik)	
Oturma Yüzeyi Sızdırmazlık Testi		1.1MPa(Pnömatik) JIS 5K: 0.55MPa(Pnömatik)	
Çalışma Sıcaklığı Aralığı ※1		PPS disc: -20 ila 120 C° Paslanmaz çelik: -20 ila 200 C°	-20 ila 200 C°
Sürekli Kullanımda Çalışma Sıcaklığı※1		PPS disc: 0 ila 80 C° Paslanmaz çelik: 0 ila 150 C°	0 ila 150 C°
※2 Standart Malzemeler	Gövde	Sünek Demir, FCD-S (A395)	
	Disk	SCS14, PPS (65 ila 200mm)	50 ila 200mm: SCS13(CF8) PFA astar 250, 300mm: SCS 13 (CF8) PTFE astar
	Mil	SUS329J1	SUS420J2 w PFA/PTFE astar ※3
	Oturma Yüzeyi Contası	65 to 200mm: PFA / 250, 300mm: PTFE (Yedek kauçuk: Florokarbon kauçuk)	50 tila 200mm: PFA/250, 300mm: PTFE (Yedek kauçuk: Florokarbon kauçuk)
Üst Flanş		ISO5211/1	
Kaplama		Up to 200mm : Epoxy resin coating (Munsell N7) 250 ve 300mm : Polyester powder baking finish (Munsell N7)	

※ Tüm boyutlar için 847T ve 100 mm'ye kadar olan 846T için Japonya Ticaret Bakanlığı'ndan ihracat lisansı gereklidir. Detaylar için lütfen bizimle iletişime geçin.
※ 1 Detaylar için "846T/847T Basınç-sıcaklık sınıflandırması"na bakınız.
※ 2 " Sürekli kullanımda çalışma sıcaklığı", sıcaklığın bir saatten uzun süre boyunca sürekli olarak aşıldığı durumu ifade eder.
※ 3 Sızdırmazlık parçası, 200 mm ve altı boyutlarda PFA kaplama ile, 250 mm ve 300 mm boyutlarda ise PTFE kaplama ile kaplanmıştır.

846T/847T Genişlemiş Bileşen Görüntüsü

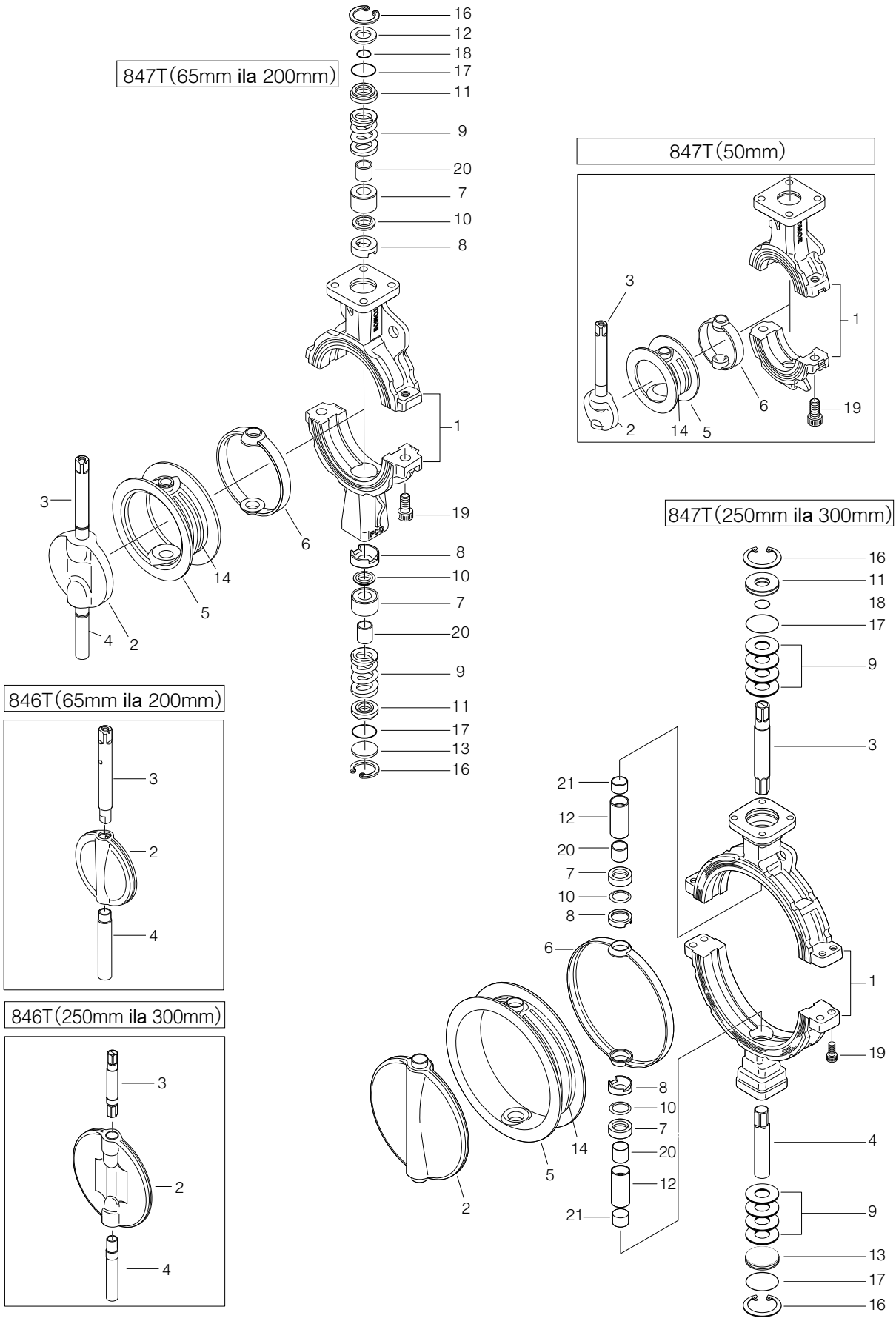

■846T/847T Parça Listesi (846T: 65 ila 200 mm, 847T: 50 ila 200 mm)

No.		Tanım	Q'ty	Açıklama
	1	Gövde	1	
★	2	Disk	1	See Remark 2.
★	3	Üst Mil	1	See Remark 2.
★	4	Alt Mil	1	See Remark 2.
☆★	5	Oturma Yüzeyi Contası	1	See Remark 2.
☆★	6	Yedek Kauçuk	1	See Remark 2.
	7	Rulman	1	50mm
			2	65mm ila 200mm
	8	İkincil ring	1	50mm
			2	65mm ila 200mm
	9	Yay	1	50mm
			2	65mm ila 200mm
☆★	10	Salmastra	1	50mm
			2	65mm ila 200mm
	11	Toz Sızdırmazlık Elemanı	1	50mm
			2	65mm ila 200mm
	12	Tutucu Yay	1	
	13	Alt Kapak	1	65mm ila 200mm
	14	Plaka	4	Oturma Yüzeyine Monte Edilmiş
	16	C- ring	1	50mm
			2	65mm ila 200mm
☆★	17	O-ring	1	50mm
			2	65mm ila 200mm
☆★	18	O-ring	1	
	19	Altıgen Cıvata Deliği	2	50mm ila 150mm
			4	200mm
	20	Rulman	1	50mm
			2	65mm ila 200mm

■846T / 847T Parça Listesi (250 mm, 300 mm)

No.		Tanım	Q'ty	Açıklama
	1	Gövde	1	
★	2	Disk	1	See Remark 3.
	3	Üst Mil	1	
	4	Alt Mil	1	
☆★	5	Oturma Yüzeyi Contası	1	
☆★	6	Yedek Kauçuk	1	
	7	Rulman	2	
	8	İkincil ring	2	
	9	Yaylı	8	
☆★	10	Salmastra	2	
	11	Toz Sızdırmazlık Elemanı	1	
	12	Rulman	2	
	13	Alt Kapak	1	
	14	Plaka	4	Oturma Yüzeyine Monte Edilmiş
	16	C-ring	2	
☆★	17	O-ring	2	
☆★	18	O-ring	1	
	19	Altıgen Cıvata Deliği	2	250mm
			4	300mm
	20	Rulman	2	
	21	Rulman	2	

Açıklama 1: ☆ işareti 846T için önerilen yedek parçaları, ★ işareti ise 847T için önerilen yedek parçaları belirtir. Bu parçalar "Oturma yüzeyi contası seti" olarak tedarik edilmektedir.
Açıklama 2: Madde 5 (oturma yüzeyi contası) ve madde 6 (yedek kauçuk) bir set olarak tedarik edilmektedir. 847T tipi için, madde 2 (disk), madde 3 (üst mil) ve madde 4 (alt mil) montajlı bir ünite olarak tedarik edilir.
Açıklama 3: Madde 5 (oturma yüzeyi contası) ve madde 6 (yedek kauçuk parça) bir set olarak tedarik edilmektedir. 847T tipi için, madde 2 (disk) montajlı bir ünite olarak tedarik edilir.

847T Aktüatör Seçim Çizelgesi

■847T

Model	Kategori	Büyüklük (mm / inch)								
		50	65	80	100	125	150	200	250	300
		2	2 1/2	3	4	5	6	8	10	12
1T	Standart	1T-1			1T-2	1T-3				
	Ağır Hizmet Türü									
2U	Standart	2U-1			2U-2			2U-3		2U-4
	Ağır Hizmet Türü									
7E, 3A	Standart	T85			T200			T380	T750	
	Ağır Hizmet Türü									TGA-125
7G,7F 3U,3K	Standart	T200S			T380S		T750S		TG-12S	
	Ağır Hizmet Türü							TG-10S	TG-14S	
4 I	Standart	4 I-0		4 I-1		4 I-2		4 I-2.5	4 I-3	
	Ağır Hizmet Türü									
4J	Standart	SRJ-010				SRJ-020		SRJ-060		
	Ağır Hizmet Türü									

Seçim Kriteri		
	Standart	Aşağıdaki ağır hizmet öğelerinden hiçbiri geçerli değilse seçiniz.
	Ağır Hizmet Türü	Aşağıdaki öğelerden herhangi biri geçerliyse seçiniz. ①Çalışma sıcaklığı 60°C'nin üzerindedir. ②Toz veya yüksek viskoziteli sıvular (lütfen bizimle iletişime geçin) ③Hızı 3 m/s'den fazla olan durumlar ④Akış Kontrol ⑤Vananın yavaş açılıp kapanma süresi: 30 saniyeden fazla. ⑥Kör Uç, pompa çıkışı, acil açma

846T/847T Basınç - Sıcaklık Aralığı

846T/847T (SCS14)

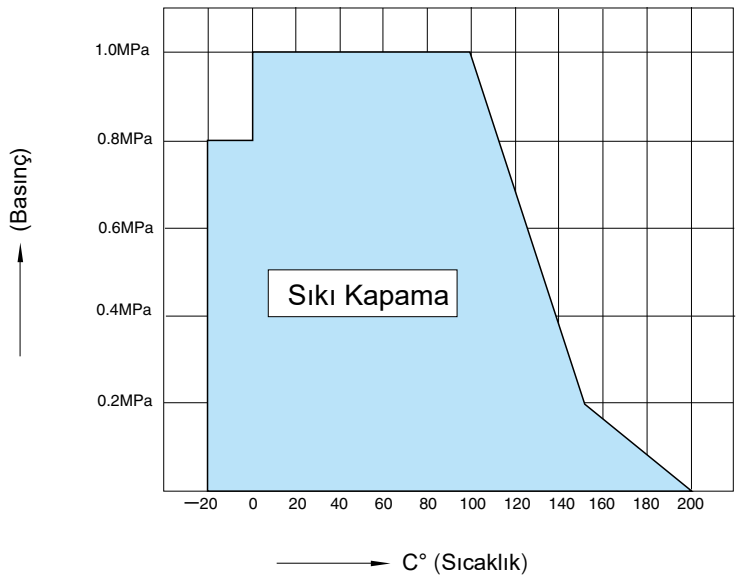

846T Aktüatör Seçim Çizelgesi

■846T

Model	Kate-gori	Büyüklük (mm / inch)							
		65	80	100	125	150	200	250	300
		2 1/2	3	4	5	6	8	10	12
1T	Standart / Ağır Hizmet Türü	1T-1		1T-2	1T-3				
2U	Standart / Ağır Hizmet Türü	2U-1		2U-2			2U-3		2U-4
7E	Standart / Ağır Hizmet Türü	T85		T200			T380	T750	TGA-125
7G,7F 3U,3K	Standart	T200S		T380S		T750S		TG-12S	
	Ağır Hizmet Türü						TG-10S	TG-14S	
4 I	Standart / Ağır Hizmet Türü	4 I-0	4 I-1		4 I-2		4 I-2.5	4 I-3	
4J	Standart / Ağır Hizmet Türü	SRJ-010			SRJ-020		SRJ-060		

Seçim Kriteri		
	Standart	Aşağıdaki ağır hizmet maddelerinden hiçbiri geçerli değilse seçiniz.
	Ağır Hizmet Türü	Aşağıdaki maddelerden herhangi biri geçerliyse seçiniz. ①Çalışma sıcaklığı 60°C'nin üzerindedir. ②Toz veya yüksek viskoziteli sıvular (lütfen bizimle iletişime geçin) ③Hızı 3 m/s'den fazla olan durumlar ④Akış kontrol ⑤Vananın yavaş açılıp kapanma süresi: 30 saniyeden fazla. ⑥Kör Uç, pompa çıkışı, acil açma

846T Basınç Sıcaklık Aralığı

846T (PPS)

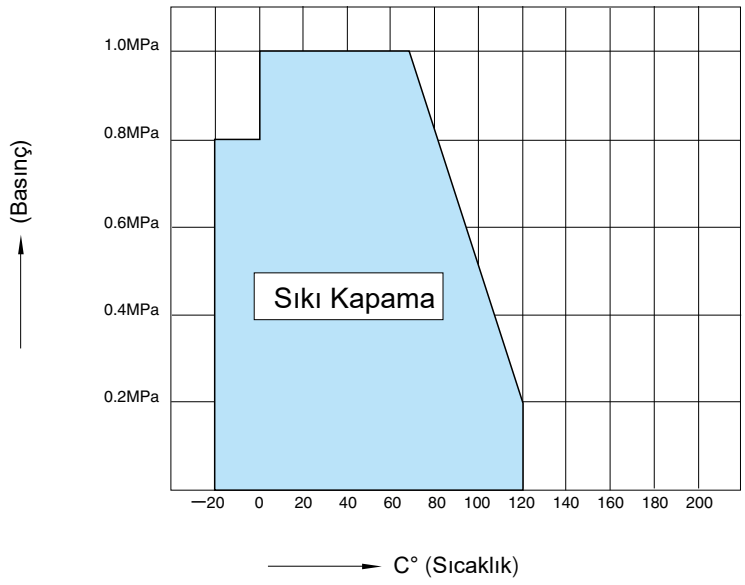

846T/847T (Wafer)/847Q (Lugged)

847T Wafer type

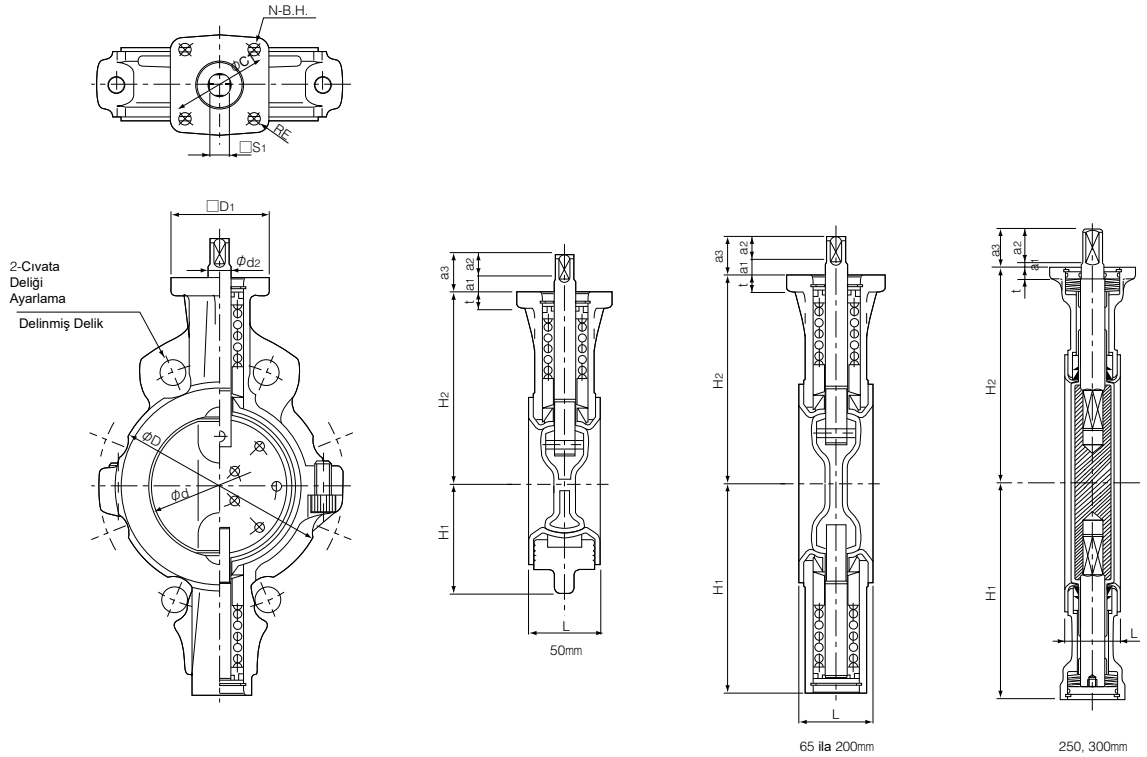

■Boyut

Nominal Büyüklük		Boyut (mm)																Yaklaşık Ağırlık (kg)
mm	inch	Φd	ΦD	L	H_1	H_2	d_2	a_1	a_2	a_3	S_1	D_1	t	RE	$ΦC_1$	N	B.H.	
50	2	53.4	96	43	62	118.5	14	11	12	23	12	70	12	10	70	4	9	2.2
65	2 1/2	67	115	46	125	125	14	11	12	23	12	70	12	10	70	4	9	3.3
80	3	82	131	46	132.5	132.5	14	11	12	23	12	70	12	10	70	4	9	3.6
100	4	102	152	52	148	148	16	11	17	28	14	70	12	10	70	4	9	5
125	5	127.6	190	56	171	171	18	11	17	28	14	102	14	23.5	102	4	11	8.5
150	6	151.6	217	56	183	183	18	11	17	28	14	102	14	23.5	102	4	11	10.1
200	8	197	266	60	220	220	22	10	21	31	18	102	14	23.5	102	4	11	14.6
250	10	247.5	320	68	260	260	28	5	30	35	24	102	14	24	102	4	11	28
300	12	296.4	374	78	297	297	30	5	30	35	24	125	16	32	125	4	13	38

847Q Lugged type

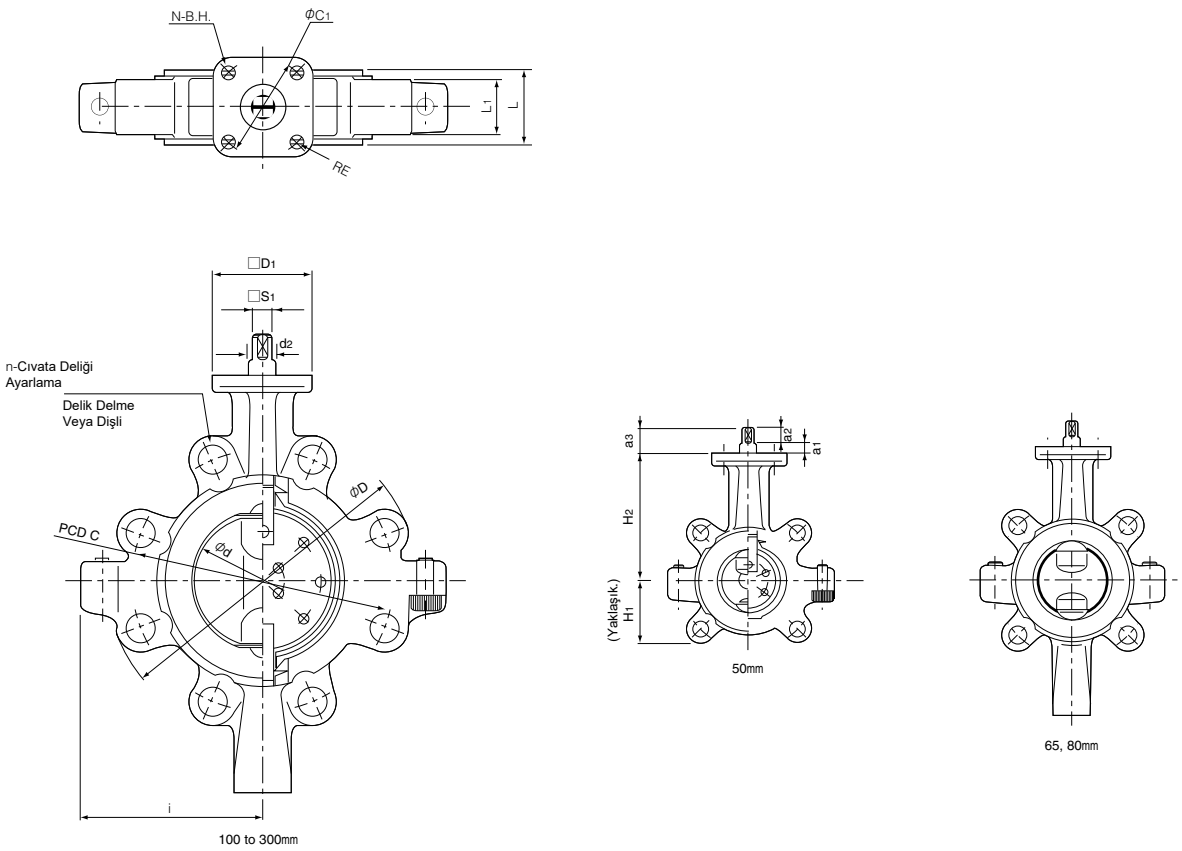

■Boyut

Nominal Büyüklük		Boyut(mm)																		Yaklaşık. Ağırlık (kg)
mm	inch	Φd	ΦD	L	L_1	H_1	H_2	i	d_2	a_1	a_2	a_3	S_1	D_1	t	RE	$ΦC_1$	N	B.H.	
50	2	150.6	53.4	43	32	58	118.5	80	14	11	12	23	12	70	12	10	70	4	9	3.3
65	2 1/2	175	67	46	34	125	125	86	14	11	12	23	12	70	12	10	70	4	9	4.4
80	3	184	82	46	34	132.5	132.5	90	14	11	12	23	12	70	12	10	70	4	9	4.7
100	4	223	102	52	40	148	148	130	16	11	17	28	14	70	12	10	70	4	9	8.6
125	5	252	127.6	56	43	171	171	150	18	11	17	28	14	102	14	23.5	102	4	11	12.6
150	6	276	151.6	56	44	183	183	163	18	11	17	28	14	102	14	23.5	102	4	11	13.3
200	8	331	197	60	50	220	220	180	22	10	21	31	18	102	14	23.5	102	4	11	21.3
250	10	406	247.5	68	52	260	260	242	28	5	30	35	24	102	14	24	102	4	11	32.8
300	12	483	296.4	78	66	297	297	278	30	5	30	35	24	125	16	32	125	4	13	47.1

Kilit kolu türü 847T-1T (50mm ile 150mm arası) / 846T-1T (65mm ile 150mm arası)

■847T-1T

Nominal Büyüklük		Boyut (mm)							Kol Türü	Yaklaşık. Ağırlık (kg)
mm	inch	Φd	ΦD	L	H_1	H_2	H_3	W		
50	2	53.4	96	43	62	118.5	66	200	1T-1	2.8
65	2 1/2	67	115	46	125	125	66	200	1T-1	3.9
80	3	82	131	46	132.5	132.5	66	200	1T-1	4.2
100	4	102	152	52	148	148	92	300	1T-2	6.3
125	5	127.6	190	56	171	171	97	350	1T-3	10.2
150	6	151.6	217	56	183	183	97	350	1T-3	11.8

■846T-1T

Nominal Büyüklük		Boyut (mm)							Kol Türü	Yaklaşık. Ağırlık (kg)
mm	inch	Φd	ΦD	L	H_1	H_2	H_3	W		
65	2 1/2	67	115	46	125	125	66	200	1T-1	3.9
80	3	82	131	46	132.5	132.5	66	200	1T-1	4.3
100	4	102	152	52	148	148	92	300	1T-2	6.4
125	5	127.6	190	56	171	171	97	350	1T-3	10.2
150	6	151.6	217	56	183	183	97	350	1T-3	11.8

■846T/847T-1T

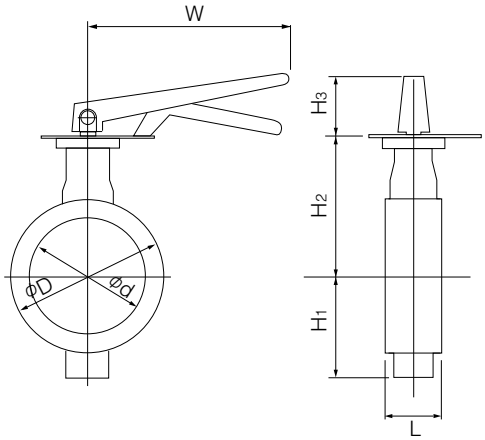

Sonsuz Dişli Türü 847T-2U (50 mm'den 300 mm'ye) / 846T-2U (65 mm'den 300 mm'ye)

■847T-2U

Nominal Büyüklük		Boyut (mm)										Dişli Türü	Yaklaşık. Ağırlık (kg)
mm	inch	ϕd	ϕD	L	H_1	H_2	H_3	E	K	F	W		
50	2	53.4	96	43	62	118.5	29.5	36	46	160	100	2U-1	4.5
65	2 1/2	67	115	46	125	125	29.5	36	46	160	100	2U-1	5.6
80	3	82	131	46	132.5	132.5	29.5	36	46	160	100	2U-1	5.9
100	4	102	152	52	148	148	34.5	44	53	173.5	160	2U-2	9.2
125	5	127.6	190	56	171	171	34.5	44	53	173.5	160	2U-2	12.7
150	6	151.6	217	56	183	183	34.5	44	53	173.5	160	2U-2	14.3
200	8	197	266	60	220	220	41.5	67	75	198	200	2U-3	22.2
250	10	247.5	320	68	260	260	41.5	67	75	198	200	2U-3	36
300	12	296.4	374	78	297	297	48	87.5	90	222.5	200	2U-4	52

■846T-2U

Nominal Büyüklük		Boyut (mm)										Dişli Türü	Yaklaşık. Ağırlık (kg)
mm	inch	ϕd	ϕD	L	H_1	H_2	H_3	E	K	F	W		
65	2 1/2	67	115	46	125	125	29.5	36	46	160	100	2U-1	5.6
80	3	82	131	46	132.5	132.5	29.5	36	46	160	100	2U-1	6
100	4	102	152	52	148	148	34.5	44	53	173.5	160	2U-2	9.3
125	5	127.6	190	56	171	171	34.5	44	53	173.5	160	2U-2	12.7
150	6	151.6	217	56	183	183	34.5	44	53	173.5	160	2U-2	14.3
200	8	197	266	60	220	220	41.5	67	75	198	200	2U-3	21.9
250	10	247.5	320	68	260	260	41.5	67	75	198	200	2U-3	36
300	12	296.4	374	78	297	297	48	87.5	90	222.5	200	2U-4	52

■846T/847T-2U

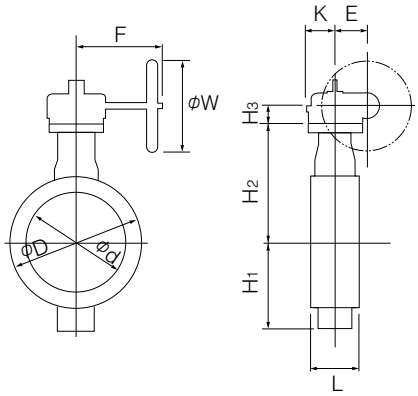

■2U Montaj Yönlendirmesi

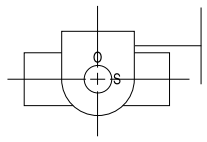	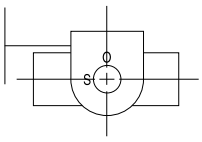	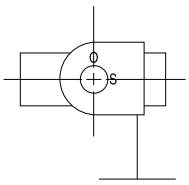	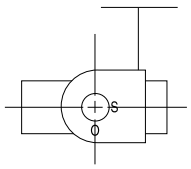
2UA (Standart)	2UAR	2UB	2UBR

Çift Etkili Pnömatik Silindir Türü 847T-7E (50mm ila 300mm)

■847T-7E Standart

Nominal Büyüklük		Boyut (mm)										Silindir Türü	Yaklaşık. Ağırlık (kg)
mm	inch	Φd	ΦD	L	H_1	H_2	H_3	A	P	f_1	f_2		
50	2	53.4	96	43	62	118.5	168	276	142	75	47	T85	8
65	2 1/2	67	115	46	125	125	168	276	142	75	47	T85	9
80	3	82	131	46	132.5	132.5	168	276	142	75	47	T85	9
100	4	102	152	52	148	148	203	346	176	79	57	T200	14
125	5	127.6	190	56	171	171	203	346	176	79	57	T200	17
150	6	151.6	217	56	183	183	203	346	176	79	57	T200	19
200	8	197	266	60	220	220	231	423	214	91	69	T380	30
250	10	247.5	320	68	260	260	269	546	270	118	85	T750	52
300	12	296.4	374	78	297	297	269	546	270	118	85	T750	62

■847T-7E, 3A Ağır Hizmet Türü

Nominal Büyüklük		Boyut (mm)										Silindir Türü	Yaklaşık. Ağırlık (kg)
mm	inch	Φd	ΦD	L	H_1	H_2	H_3	A	P	f_1	f_2		
50	2	53.4	96	43	62	118.5	168	276	142	75	47	T85	8
65	2 1/2	67	115	46	125	125	168	276	142	75	47	T85	9
80	3	82	131	46	132.5	132.5	168	276	142	75	47	T85	9
100	4	102	152	52	148	148	203	346	176	79	57	T200	14
125	5	127.6	190	56	171	171	203	346	176	79	57	T200	17
150	6	151.6	217	56	183	183	231	423	214	91	69	T380	25
200	8	197	266	60	220	220	231	423	214	91	69	T380	30
250	10	247.5	320	68	260	260	269	546	270	118	85	T750	52
300	12	296.4	374	78	297	297	269	754	373	167	100	TGA-125	81

■847T-7E, 3A Yüksek Sıcaklık Spesifikasyonu (100 C° üzerindeki sıvular için)

Nominal Büyüklük		Boyut (mm)										Silindir Türü	Yaklaşık. Ağırlık (kg)
mm	inch	Φd	ΦD	L	H_1	H_2	H_3	A	P	f_1	f_2		
50	2	53.4	96	43	62	118.5	243	276	142	75	47	T85	8
65	2 1/2	67	115	46	125	125	243	276	142	75	47	T85	9
80	3	82	131	46	132.5	132.5	243	276	142	75	47	T85	9
100	4	102	152	52	148	148	278	346	176	79	57	T200	14
125	5	127.6	190	56	171	171	278	346	176	79	57	T200	17
150	6	151.6	217	56	183	183	306	423	214	91	69	T380	25
200	8	197	266	60	220	220	331	423	214	91	69	T380	30
250	10	247.5	320	68	260	260	369	546	270	118	85	T750	52
300	12	296.4	374	78	297	297	359	754	373	167	100	TGA-125	81

■7E,3A Montaj Yönlendirmesi

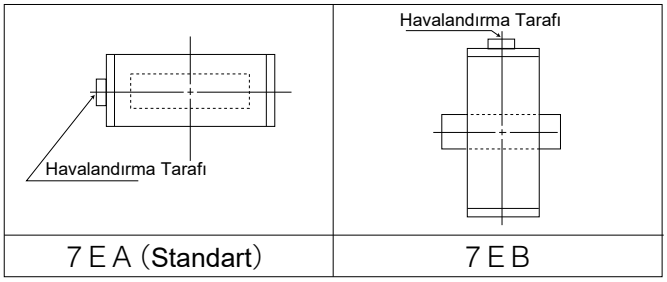

Seçim Kriteri		
	Standart	Aşağıdaki ağır hizmet maddelerinden hiçbiri geçerli değilse seçiniz
	Ağır Hizmet Türü	Aşağıdaki maddelerden herhangi biri geçerliyse seçiniz. ①Çalışma sıcaklığı 60 derece C'nin üzerindedir. ②Toz veya yüksek viskoziteli sıvular (lütfen bizimle iletişime geçin) ③Hızı 3 m/s'den fazla olan durumlar ④Akış Kontrol ⑤Vananın yavaş çalışma süresi: 30 saniyeden fazla. ⑥Kör uç, pompa çıkışı, acil açma

Çift etkili pnömatik silindir türü 846T-7E / 3A (65 mm - 300 mm arası)

■846T-7E Standart

Nominal Büyüklük		Boyut (mm)										Silindir Türü	Yaklaşık. Ağırlık (kg)
mm	inch	Φd	ΦD	L	H_1	H_2	H_3	A	P	f_1	f_2		
65	2 1/2	67	115	46	125	125	168	276	142	75	47	T85	9
80	3	82	131	46	132.5	132.5	168	276	142	75	47	T85	9
100	4	102	152	52	148	148	203	346	176	79	57	T200	14
125	5	127.6	190	56	171	171	203	346	176	79	57	T200	17
150	6	151.6	217	56	183	183	203	346	176	79	57	T200	19
200	8	197	266	60	220	220	231	423	214	91	69	T380	29
250	10	247.5	320	68	260	260	269	546	270	118	85	T750	52
300	12	296.4	374	78	297	297	269	546	270	118	85	T750	62

■846T-7E/3A Ağır Hizmet Türü

Nominal Büyüklük		Boyut (mm)										Silindir Türü	Yaklaşık. Ağırlık (kg)
mm	inch	Φd	ΦD	L	H_1	H_2	H_3	A	P	f_1	f_2		
65	2 1/2	67	115	46	125	125	168	276	142	75	47	T85	9
80	3	82	131	46	132.5	132.5	168	276	142	75	47	T85	9
100	4	102	152	52	148	148	203	346	176	79	57	T200	14
125	5	127.6	190	56	171	171	203	346	176	79	57	T200	17
150	6	151.6	217	56	183	183	231	423	214	91	69	T380	23
200	8	197	266	60	220	220	231	423	214	91	69	T380	29
250	10	247.5	320	68	260	260	269	546	270	118	85	T750	52
300	12	296.4	374	78	297	297	359	754	373	167	100	TGA-125	81

■846T-7E/3A Yüksek Sıcaklık Spesifikasyonu (100 C° nin üzerindeki sıvılar için)

Nominal Büyüklük		Boyut (mm)										Silindir Türü	Yaklaşık. Ağırlık (kg)
mm	inch	Φd	ΦD	L	H_1	H_2	H_3	A	P	f_1	f_2		
65	2 1/2	67	115	46	125	125	243	276	142	75	47	T85	9
80	3	82	131	46	132.5	132.5	243	276	142	75	47	T85	9
100	4	102	152	52	148	148	278	346	176	79	57	T200	14
125	5	127.6	190	56	171	171	278	346	176	79	57	T200	17
150	6	151.6	217	56	183	183	306	423	214	81	69	T380	23
200	8	197	266	60	220	220	331	423	214	81	69	T380	29
250	10	247.5	320	68	260	260	369	546	270	118	85	T750	52
300	12	296.4	374	78	297	297	369	754	373	167	100	TGA-125	81

Seçim Kriteri		
	Standart	Aşağıdaki ağır hizmet maddelerinden hiçbiri geçerli değilse seçiniz.
	Ağır Hizmet Türü	Aşağıdaki maddelerden herhangi biri geçerliyse seçiniz. ①Çalışma sıcaklığı 60 derece C'nin üzerindedir. ②Toz veya yüksek viskoziteli sıvular (lütfen bizimle iletişime geçin) ③Hızı 3 m/s'den fazla olan durumlar ④Akış kontrol ⑤Vananın yavaş çalışma süresi: 30 saniyeden fazla. ⑥Kör uç, pompa çıkışı, acil açma

■846T/847T-7E/3A

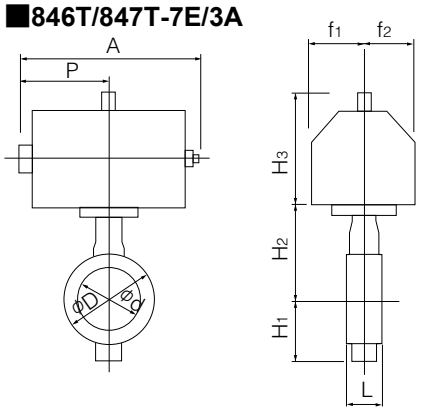

■Aktüatör montajı sırasında dikkat!

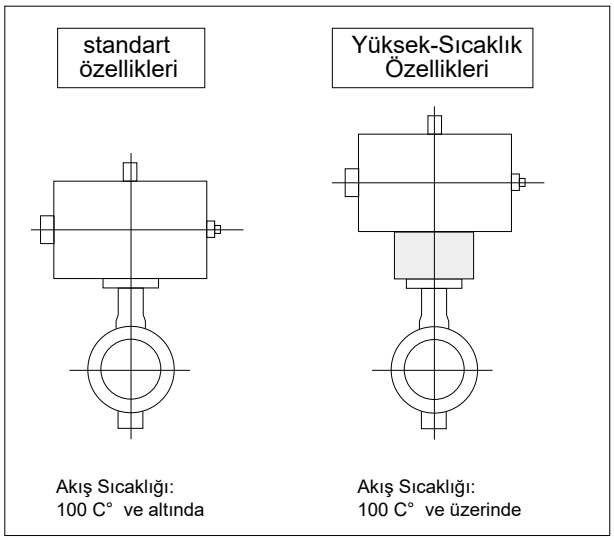

Tek etkili pnömatik silindir türü 847T-7G (Havayla açılır: 50mm ile 200mm arası) / 847T-7F (Havayla kapanır: 50mm ile 200mm)

■847T-7G/7F Standart

Nominal Büyüklük		Boyut (mm)										Silindir Türü	Yaklaşık. Ağırlık (kg)
mm	inch	Φd	ΦD	L	H_1	H_2	H_3	A	P	f_1	f_2		
50	2	53.4	96	43	62	118.5	203	449	226	79	57	T200S	13
65	2 1/2	67	115	46	125	125	203	449	226	79	57	T200S	14
80	3	82	131	46	132.5	132.5	203	449	226	79	57	T200S	15
100	4	102	152	52	148	148	231	550	276	91	69	T380S	24
125	5	127.6	190	56	171	171	231	550	276	91	69	T380S	28
150	6	151.6	217	56	183	183	269	723	360	118	85	T750S	43
200	8	197	266	60	220	220	269	723	360	118	85	T750S	47

■847T-7G/7F Ağır Hizmet Türü

Nominal Büyüklük		Boyut (mm)										Silindir Türü	Yaklaşık. Ağırlık (kg)
mm	inch	Φd	ΦD	L	H_1	H_2	H_3	A	P	f_1	f_2		
50	2	53.4	96	43	62	118.5	203	449	226	79	57	T200S	13
65	2 1/2	67	115	46	125	125	203	449	226	79	57	T200S	14
80	3	82	131	46	132.5	132.5	231	550	276	91	69	T380S	23
100	4	102	152	52	148	148	231	550	276	91	69	T380S	24
125	5	127.6	190	56	171	171	269	723	360	118	85	T750S	41
150	6	151.6	217	56	183	183	269	723	360	118	85	T750S	43

■847T-7G/7F Yüksek Sıcaklık Özelliği (100 C° üzerindeki akışkanlar için)

Nominal Büyüklük		Boyut (mm)										Silindir Türü	Yaklaşık. Ağırlık (kg)
mm	inch	Φd	ΦD	L	H_1	H_2	H_3	A	P	f_1	f_2		
50	2	53.4	96	43	62	118.5	278	449	226	79	57	T200S	13
65	2 1/2	67	115	46	125	125	278	449	226	79	57	T200S	16
80	3	82	131	46	132.5	132.5	306	550	276	91	69	T380S	24
100	4	102	152	52	148	148	306	550	276	91	69	T380S	26
125	5	127.6	190	56	171	171	344	723	360	118	85	T750S	45
150	6	151.6	217	56	183	183	344	723	360	118	85	T750S	46

Seçim Kriteri	Standart	Aşağıdaki ağır hizmet maddelerinden hiçbiri geçerli değilse seçiniz
	Ağır Hizmet Türü	Aşağıdaki maddelerden herhangi biri geçerliyse seçiniz. ①Çalışma sıcaklığı 60 derece C'nin üzerindedir. ②Toz veya yüksek viskoziteli sıvular (lütfen bizimle iletişime geçin) ③Hızı 3 m/s'den fazla olan durumlar ④Akışl Kontrol. ⑤Vananın yavaş açılıp kapanma süresi: 30 saniyeden fazla. ⑥Kör uç, pompa çıkışı, acil açma

Tek etkili pnömatik silindir türü 846T-7G（Hava ile açılır: 65mm - 200mm） / 846T-7F（Hava ile kapanır: 65mm - 200mm）

■846T-7G/7F Standart

Nominal Büyüklük		Boyut (mm)										Silindir Türü	Yaklaşık. Ağırlık (kg)
mm	inch	Φd	ΦD	L	H_1	H_2	H_3	A	P	f_1	f_2		
65	2 1/2	67	115	46	125	125	203	449	226	79	57	T200S	14
80	3	82	131	46	132.5	132.5	203	449	226	79	57	T200S	15
100	4	102	152	52	148	148	231	550	276	91	69	T380S	24
125	5	127.6	190	56	171	171	231	550	276	91	69	T380S	28
150	6	151.6	217	56	183	183	269	723	360	118	85	T750S	43
200	8	197	266	60	220	220	269	723	360	118	85	T750S	47

■846T-7G/7F Ağır Hizmet Türü

Nominal Büyüklük		Boyut (mm)										Silindir Türü	Yaklaşık. Ağırlık (kg)
mm	inch	Φd	ΦD	L	H_1	H_2	H_3	A	P	f_1	f_2		
65	2 1/2	67	115	46	125	125	203	449	226	79	57	T200S	14
80	3	82	131	46	132.5	132.5	231	550	276	91	69	T380S	23
100	4	102	152	52	148	148	231	550	276	91	69	T380S	24
125	5	127.6	190	56	171	171	269	723	360	118	85	T750S	41
150	6	151.6	217	56	183	183	269	723	360	118	85	T750S	43

■846T-7G/7F Yüksek Sıcaklık Spesifikasyonu (SCS14 Disk: 100 C ° üzerindeki sıvılar için)

Nominal Büyüklük		Boyut (mm)										Silindir Türü	Yaklaşık. Ağırlık (kg)
mm	inch	Φd	ΦD	L	H_1	H_2	H_3	A	P	f_1	f_2		
65	2 1/2	67	115	46	125	125	278	449	226	79	57	T200S	16
80	3	82	131	46	132.5	132.5	306	550	276	91	69	T380S	24
100	4	102	152	52	148	148	306	550	276	91	69	T380S	26
125	5	127.6	190	56	171	171	344	723	360	118	85	T750S	45
150	6	151.6	217	56	183	183	344	723	360	118	85	T750S	46

■846T/847T-7F/7G

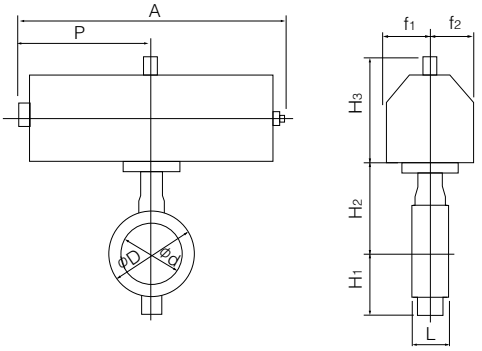

Seçim Kriteri		
	Standart	Aşağıdaki ağır hizmet maddelerinden hiçbiri geçerli değilse seçiniz.
	Ağır Hizmet Türü	Aşağıdaki maddelerden herhangi biri geçerliyse seçiniz. ①Çalışma sıcaklığı 60 derece C'nin üzerindedir. ②Toz veya yüksek viskoziteli sıvılar bizimle iletişime geçiniz · Hızı 3 m/s'den fazla · Akış Kontrolü · Vananın yavaş hareket süresi: 30 saniyeden fazla · kör uç, pompa çıkışı, acil açma

■7F/7G Montaj Yönlendirmesi

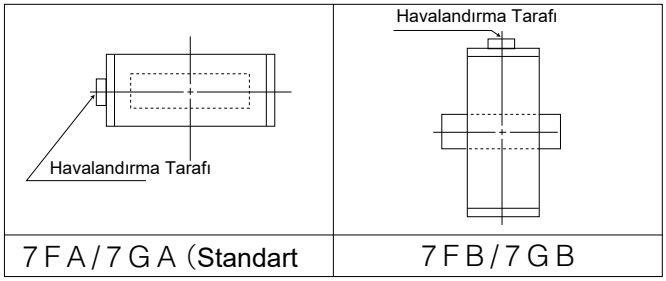

■Caution for Actuator Mounting

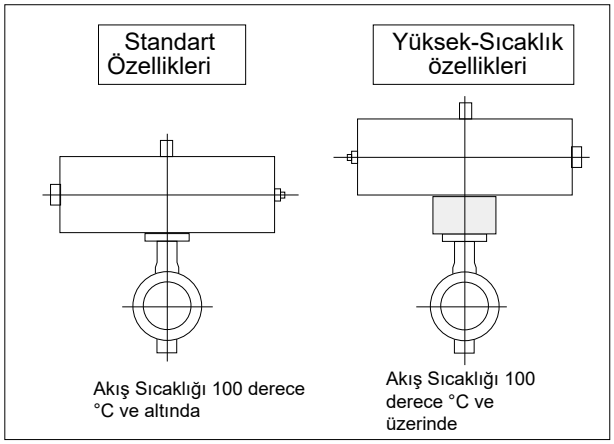

Tek etkili pnömatik silindir türü 847U-3U(Hava açık: 200mm ila 300mm) / 847T-3K(Hava kapalı: 200mm ila 300mm)
846T-3U(Hava açık: 200mm ila 300mm) / 846T-3K (Hava kapalı: 200mm ila 300mm)

■847T-3U/3K Standart

Nominal Büyüklük		Boyut (mm)										Silindir Türü	Yaklaşık. Ağırlık (kg)
mm	inch	Φd	ΦD	L	H_1	H_2	H_3	A	P	f_1	f_2		
250	10	247.5	320	68	260	260	307	1080	720	94	206	TG-12S	123
300	12	296.4	374	78	297	297	307	1080	720	94	206	TG-12S	133

■847T-3U/3K Ağır Hizmet Türü

Nominal Büyüklük		Boyut (mm)										Silindir Türü	Yaklaşık. Weight (kg)
mm	inch	Φd	ΦD	L	H_1	H_2	H_3	A	P	f_1	f_2		
200	8	197	266	60	220	220	307	945	585	70	165	TG-10S	66
250	10	247.5	320	68	260	260	340	1255	865	131	257	TG-14S	219
300	12	296.4	374	78	297	297	340	1255	865	131	257	TG-14S	229

■846T-3U/3K Standart

Nominal Büyüklük		Boyut (mm)										Silindir Türü	Yaklaşık. Ağırlık (kg)
mm	inch	Φd	ΦD	L	H_1	H_2	H_3	A	P	f_1	f_2		
250	10	247.5	320	68	260	260	307	1080	720	94	206	TG-12S	122
300	12	296.4	374	78	297	297	307	1080	720	94	206	TG-12S	132

■846T-3U/3K Ağır Hizmet Türü

Nominal Büyüklük		Boyut (mm)										Silindir Türü	Yaklaşık. Ağırlık (kg)
mm	inch	Φd	ΦD	L	H_1	H_2	H_3	A	P	f_1	f_2		
200	8	197	266	60	220	220	307	945	585	70	165	TG-10S	66
250	10	247.5	320	68	260	260	340	1255	865	131	257	TG-14S	218
300	12	296.4	374	78	297	297	340	1255	865	131	257	TG-14S	228

Seçim Kriteri	Standart	Aşağıdaki ağır hizmet maddelerinden hiçbiri geçerli değilse seçiniz.
	Ağır Hizmet Türü	Aşağıdaki maddelerden herhangi biri geçerliyse seçiniz. ①WÇalışma sıcaklığı 60 derece C'nin üzerindedir. ②Toz veya yüksek viskoziteli sıvılar (bize danışın) ③3 m/s'den fazla hız ④Akış Kontrol ⑤Vananın düşük hareket süresi: 30 saniyeden fazla ⑥Kör uç, Pompa çıkışı, Acil açma

■846T/847T-3U

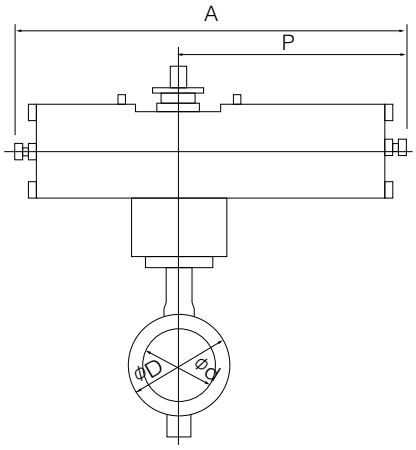

■846T/847T-3K

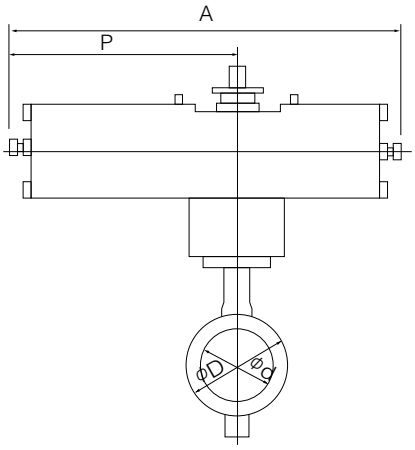

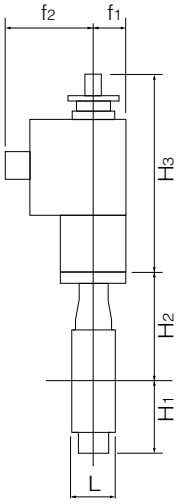

■3U Montaj Yönlendirmesi

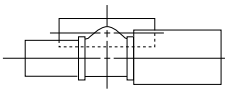	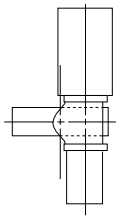
3 U A (Standart)	3 U B

■3K Montaj Yönlendirmesi

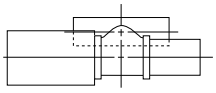	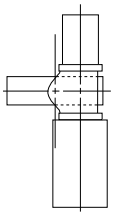
3 K A (Standart)	3 K B

Tek fazlı elektrik motoru tipi 847T-4I (50 mm'den 300 mm'ye) / 846T-4I (65 mm'den 300 mm'ye)

■847T-4I Standart

Nominal Büyüklük		Boyut (mm)										Motor Türü	Yaklaşık. Ağırlık (kg)
mm	inch	Φd	ΦD	L	H_1	H_2	H_3	A	P	F	K		
50	2	53.4	96	43	62	118.5	150	202	100	85	54	4 I-0	6.4
65	2 1/2	67	115	46	125	125	150	202	100	85	54	4 I-0	7.5
80	3	82	131	46	132.5	132.5	165	252	138	126	65	4 I-1	10
100	4	102	152	52	148	148	165	252	138	126	65	4 I-1	11.4
125	5	127.6	190	56	171	171	198	310	167	154	85	4 I-2	20.3
150	6	151.6	217	56	183	183	198	310	167	154	85	4 I-2	22
200	8	197	266	60	220	220	198	310	167	154	85	4 I-2.5	27
250	10	247.5	320	68	260	260	230	388	223	246	136	4 I-3	52
300	12	296.4	374	78	297	297	230	388	223	246	136	4 I-3	62

■847T-4I Yüksek sıcaklık spesifikasyonu (SCS14 Disk: 100°C üzerindeki akışkanlar için)

Nominal Büyüklük		Boyut (mm)										Motor Türü	Yaklaşık. Ağırlık (kg)
mm	inch	Φd	ΦD	L	H_1	H_2	H_3	A	P	F	K		
50	2	53.4	96	43	62	118.5	225	202	100	85	54	4 I-0	7.5
65	2 1/2	67	115	46	125	125	225	202	100	85	54	4 I-0	8.6
80	3	82	131	46	132.5	132.5	240	252	138	126	65	4 I-1	11.1
100	4	102	152	52	148	148	240	252	138	126	65	4 I-1	12.7
125	5	127.6	190	56	171	171	273	310	167	154	85	4 I-2	21.5
150	6	151.6	217	56	183	183	273	310	167	154	85	4 I-2	23.1
200	8	197	266	60	220	220	273	310	167	154	85	4 I-2.5	29.2
250	10	247.5	320	68	260	260	305	388	223	246	136	4 I-3	54
300	12	296.4	374	78	297	297	305	388	223	246	136	4 I-3	64

■846T-4I Standart

Nominal Büyüklük		Boyut (mm)										Motor Türü	Yaklaşık. Ağırlık (kg)
mm	inch	Φd	ΦD	L	H_1	H_2	H_3	A	P	F	K		
65	2 1/2	67	115	46	125	125	150	202	100	85	54	4 I-0	7.5
80	3	82	131	46	132.5	132.5	165	252	138	126	65	4 I-1	10.1
100	4	102	152	52	148	148	165	252	138	126	65	4 I-1	11.5
125	5	127.6	190	56	171	171	198	310	167	154	85	4 I-2	20.3
150	6	151.6	217	56	183	183	198	310	167	154	85	4 I-2	22
200	8	197	266	60	220	220	198	310	167	154	85	4 I-2.5	27.6
250	10	247.5	320	68	260	260	230	388	223	246	136	4 I-3	52
300	12	296.4	374	78	297	297	230	388	223	246	136	4 I-3	62

■846T-4I Yüksek sıcaklık spesifikasyonu (SCS14 Disk: 100°C üzerindeki akışkanlar için)

Nominal Büyüklük		Boyut (mm)										Motor Türü	Yaklaşık. Ağırlık (kg)
mm	inch	Φd	ΦD	L	H_1	H_2	H_3	A	P	F	K		
65	2 1/2	67	115	46	125	125	225	202	100	85	54	4 I-0	8.6
80	3	82	131	46	132.5	132.5	240	252	138	126	65	4 I-1	11.2
100	4	102	152	52	148	148	240	252	138	126	65	4 I-1	12.8
125	5	127.6	190	56	171	171	273	310	167	154	85	4 I-2	21.5
150	6	151.6	217	56	183	183	273	310	167	154	85	4 I-2	23.1
200	8	197	266	60	220	220	273	310	167	154	85	4 I-2.5	28.9
250	10	247.5	320	68	260	260	305	388	223	246	136	4 I-3	54
300	12	296.4	374	78	297	297	305	388	223	246	136	4 I-3	64

■846T/847T-4 I

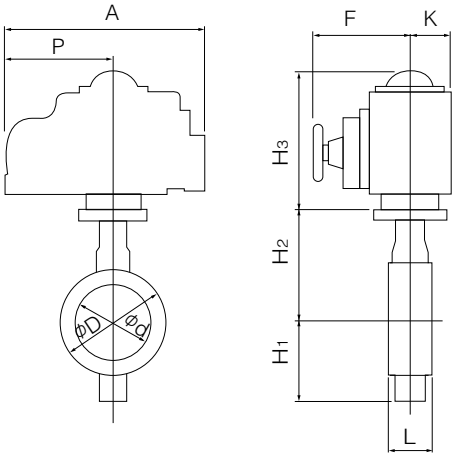

■Aktüatör montajı için dikkat edilmesi gerekenler

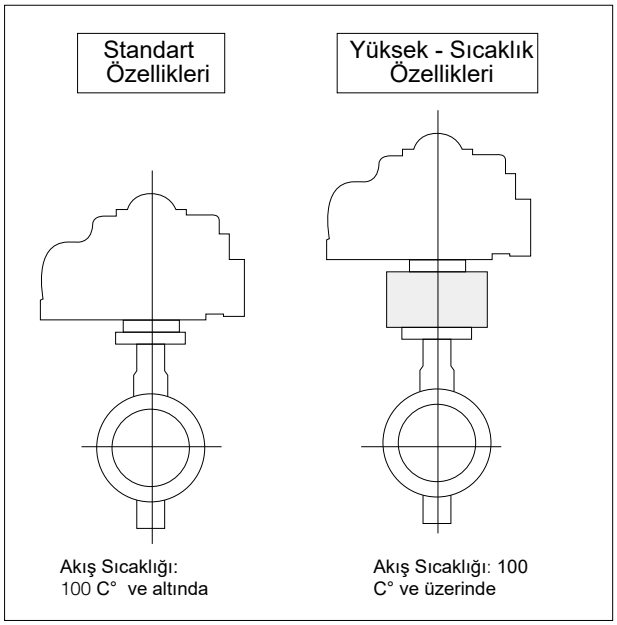

■4I Montaj Yönlendirmesi

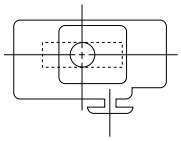	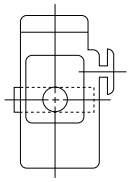
4 I A (Standart)	4 I B

846T Cv Değeri/Basınç Kayıp Katsayısı

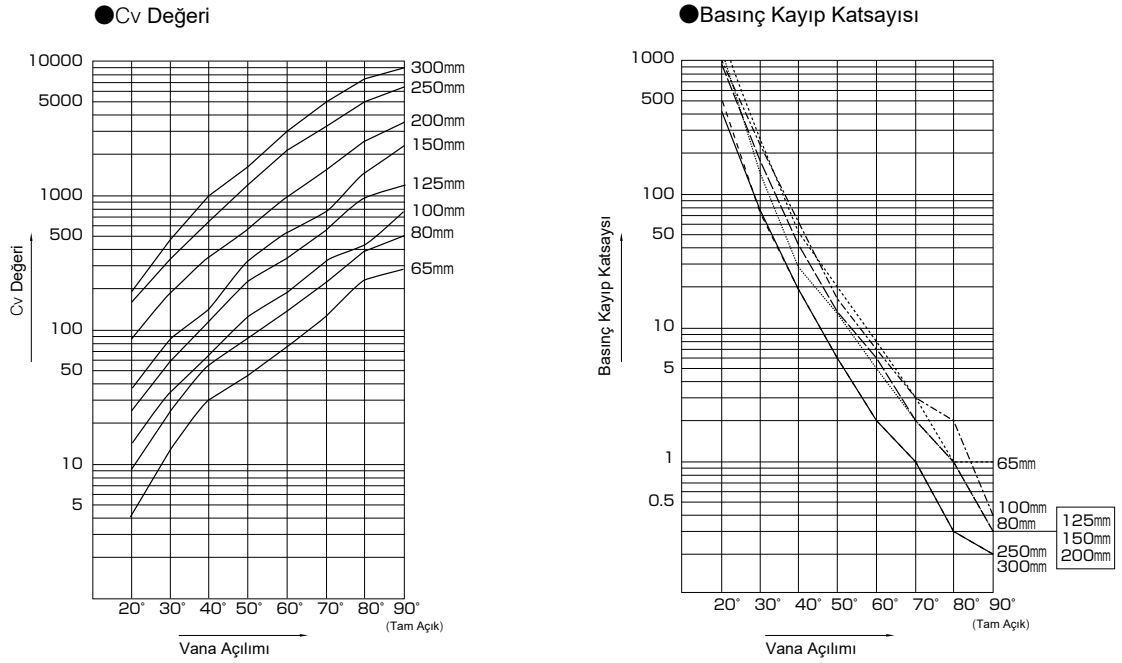

846T Cv value

Nominal Büyüklük		Valve opening							
mm	inch	20°	30°	40°	50°	60°	70°	80°	90°
65	2 1/2	5	13	30	48	74	129	220	293
80	3	9	25	56	85	130	225	396	500
100	4	16	33	65	125	198	311	405	772
125	5	26	59	122	211	338	555	951	1295
150	6	37	77	145	303	507	767	1400	2166
200	8	83	178	355	592	906	1557	2573	3248
250	10	130	351	675	1225	2125	3375	5091	6200
300	12	194	487	972	1764	3011	4966	7412	8900

846T Basınç Kayıp Katsayısı

Nominal Büyüklük		Vana Açılımı							
mm	inch	20°	30°	40°	50°	60°	70°	80°	90°
65	2 1/2	1829	270	51	20	8	3	1	1
80	3	1136	147	29	13	5	2	1	0.3
100	4	1015	239	62	17	7	3	2	0.4
125	5	931	181	42	14	6	2	1	0.3
150	6	901	208	59	13	5	2	1	0.2
200	8	548	119	30	11	5	2	1	0.3
250	10	528	72	20	6	2	1	0.3	0.2
300	12	488	78	20	6	2	1	0.3	0.2

847T Cv Değeri/Basınç Kayıp Katsayısı

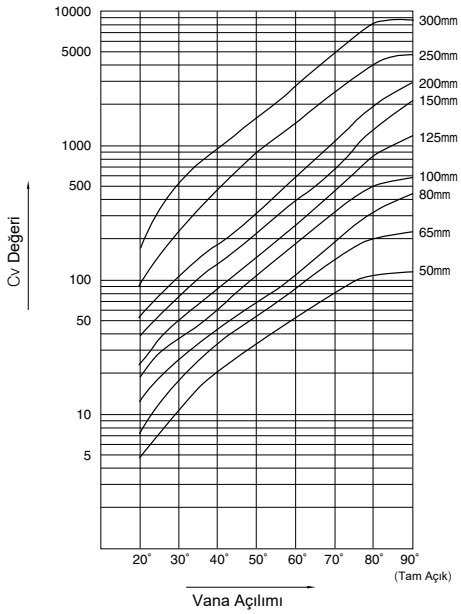

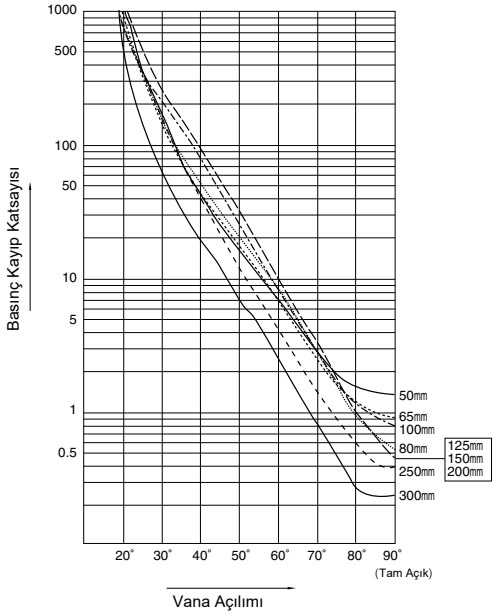

847T Cv Değeri

Nominal Büyüklük		Vana Açılımı							
mm	inch	20°	30°	40°	50°	60°	70°	80°	90°
50	2	5	10	20	32	50	78	107	114
65	2 1/2	7	18	33	51	83	140	202	229
80	3	12	25	43	67	106	184	318	428
100	4	19	35	58	103	178	309	493	585
125	5	23	49	83	141	250	441	808	1170
150	6	38	75	127	218	383	621	1260	2080
200	8	52	105	177	305	547	995	1890	2910
250	10	75	210	415	745	1250	2200	3520	4270
300	12	140	475	850	1420	2400	4190	6780	7780

847T Basınç Kayıp Katsayısı

Nominal Büyüklük		Vana Açılımı							
mm	inch	20°	30°	40°	50°	60°	70°	80°	90°
50	2	675	169	42	16	7	3	1	1
65	2 1/2	933	141	42	18	7	2	1	1
80	3	639	147	50	21	8	3	1	1
100	4	720	212	77	24	8	3	1	1
125	5	1190	262	91	32	10	3	1	0.4
150	6	855	219	77	26	8	3	1	0.3
200	8	1396	342	121	41	13	4	1	0.4
250	10	1485	189	49	15	5	2	1	0.5
300	12	860	75	23	8	3	1	0.4	0.3

847T/846T A Durumunda Uygulanabilir Boru Listesi

■847T

Nominal Büyüklük		SGP	Sch20	Sch40	VP (TS Flanş)	Sch10S	Sch20S	Borunun Minumum iç Çapı (mm)
mm	inch							
50	2	○	○	○	○	○	○	34
65	2 1/2	○	○	○	○	○	○	51
80	3	○	○	○	○	○	○	70
100	4	○	○	○	○	○	○	91
125	5	○	○	○	○	○	○	118
150	6	○	○	○	○	○	○	144
200	8	○	○	○	○	○	○	194
250	10	○	○	○	○	○	○	246
300	12	○	○	○	○	○	○	294

■846T

Nominal Büyüklük		SGP	Sch20	Sch40	VP (TS Flanş)	Sch10S	Sch20S	Borunun Minumum iç Çapı (mm)
mm	inch							
65	2 1/2	○	○	○	○	○	○	51
80	3	○	○	○	○	○	○	70
100	4	○	○	○	○	○	○	91
125	5	○	○	○	○	○	○	118
150	6	○	○	○	○	○	○	144
200	8	○	○	○	○	○	○	194
250	10	○	○	○	○	○	○	246
300	12	○	○	○	○	○	○	294

847T/846T B Durumunda Uygulanabilir Boru Listesi

■847T

Nominal Büyüklük		SGP	Sch20	Sch40	Sch10S	Sch20S
mm	inch					
50	2	○	○	○	○	○
65	2 1/2	○	○	○	○	○
80	3	○	○	○	○	○
100	4	○	○	○	○	○
125	5	○	○	○	○	○
150	6	○	○	○	○	○
200	8	○	○	○	○	○
250	10	○	○	○	○	○
300	12	○	○	○	○	○

■846T

Nominal Büyüklük		SGP	Sch20	Sch40	Sch10S	Sch20S
mm	inch					
65	2 1/2	○	○	○	○	○
80	3	○	○	○	○	○
100	4	○	○	○	○	○
125	5	○	○	○	○	○
150	6	○	○	○	○	○
200	8	○	○	○	○	○
250	10	○	○	○	○	○
300	12	○	○	○	○	○

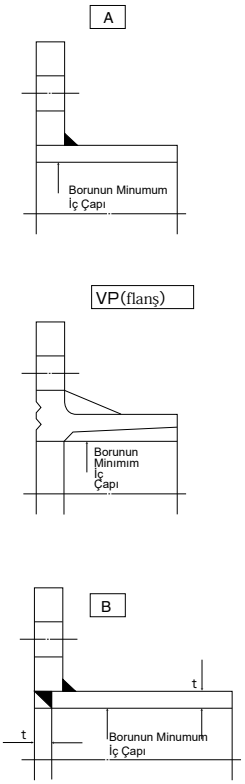

Açıklama 1: ○=Uygulanabilir

Açıklama 2: Disk tamamen açık konumdayken takılı olan bir boruya kelebek vanalar yerleştirilir
İç boru çapı minimum değerden küçük olan bir boru veya flanş kullanıldığı durumlarda, vana ile flanş arasına bir ara parça yerleştirmek gibi önlemler alındığı takdirde kullanım yine de mümkündür. Detaylar için lütfen bizimle iletişime geçin

847T Flanş Uyumluluğu

Nominal Büyüklük		JIS		ASME		BS4504	DIN	BS10
mm	inch	5K	10K	class 125	class 150	PN10	NP10	Table E
50	2	○	○	○	○	○	○	○
65	2 1/2	○	○	○	○	○	○	○
80	3	○	D	○	○	D	D	○
100	4	D	D	D	D	D	D	D
125	5	D	D	D	D	D	D	D
150	6	D	D	D	D	D	D	D
200	8	D	D	D	D	D	D	D
250	10	D	D	D	D	D	D	D
300	12	D	D	D	D	D	D	D

○: Flanş delme olmadan kullanılabilir
D: Flanş delmeyle

846T Flanş Uyumluluğu

Nominal Büyüklük		JIS		ASME		BS4504	DIN	BS10
mm	inch	5K	10K	class 125	class 150	PN10	NP10	Table E
65	2 1/2	○	○	○	○	○	○	○
80	3	○	D	○	○	D	D	○
100	4	D	D	D	D	D	D	D
125	5	D	D	D	D	D	D	D
150	6	D	D	D	D	D	D	D
200	8	D	D	D	D	D	D	D
250	10	D	D	D	D	D	D	D
300	12	D	D	D	D	D	D	D

○: Flanş delme olmadan kullanılabilir
D: Flanş delmeyle

847T/ 846T Boru Cıvata Ve Somun Büyüklükleri

■Boru Cıvata Büyüklükleri

Nominal Büyüklük		JIS 5K	JIS 10K	ASME class 125/150	DIN NP10, BS4504 PN10
mm	inch	Altıgen cıvata ve somunlar	Altıgen cıvata ve somunlar	Uzun cıvata ve somun	Uzun cıvata ve somun
50	2	4-M12× 90×30	4-M16×105×40	4-5/8-11UNC×145×45	4-M16×125×30
65	2 1/2	4-M12× 90×30	4-M16×105×40	4-5/8-11UNC×155×50	4-M16×125×30
80	3	4-M16×105×40	8-M16×110×40	4-5/8-11UNC×155×50	8-M16×130×30
100	4	8-M16×110×40	8-M16×110×40	8-5/8-11UNC×165×50	8-M16×140×35
125	5	8-M16×110×40	8-M20×120×50	8-3/4-10UNC×175×55	8-M16×140×35
150	6	8-M16×120×40	8-M20×130×50	8-3/4-10UNC×175×55	8-M20×155×40
200	8	8-M20×130×50	12-M20×135×50	8-3/4-10UNC×175×55	8-M20×160×40
250	10	12-M20×135×50	12-M22×150×60	12-7/8- 9UNC×215×55	12-M20×175×40
300	12	12-M20×150×50	16-M22×160×60	12-7/8- 9UNC×215×55	12-M20×185×40

●Cıvata uzunlukları JIS veya çelik flanşlara uygundur.
Remark: ※ Altıgen cıvatalar için ince altıgen somunlar kullanın. (ASME standardı hariçtir: ASME için ağır tip somun kullanılır.)
※ Malzeme: SS400 (yumuşak çelik) dışındaki malzemeler için lütfen bizimle iletişime geçin.

Örnek

Uzun Cıvatalar : 12 - M22 × 185 × 45
N M L S

Altıgen Cıvatalar: 4 - M30 × 95 × 65
N M L S

Uzun Cıvatalar Ve Somunlar (Tam Dişli)

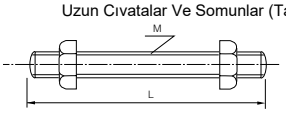
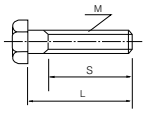
Altıgen Somunlar Ve Cıvatalar